ARA

ASSOCIATION DES RADIO-AMATEURS D'ILLE ET VILAINE

CQ.35

BULLETIN DE LIAISON

N 107 MAI 1999

C'EST BIENTOT LES VACANCES..

ETABLISSEMENT DEPARTEMENTAL DU RESEAU DES EMETTEURS FRANCAIS R.E.F UNION

Conseil d'administration :

Président :	F6HPW Jacques
Vice-président :	F6GQD André
Vice-président :	F1DKN Paul
Secrétaire .	F5JTN Gérard
Secrétaire-adjoint :	F5SAV Michel
Trésorier :	F4LME Jaques
Trésorier-adjoint :	F6GLQ Gwenael
Membres :	F5PMY Louis
	F1NW Robert
	F1RHX Marc

Responsables :

Responsable R3 : F1DKN
Responsable RU3 : F5BEZ
Responsable Adrasec : F5PMY
Responsable lecture du bulletin F8REF : F6HPW
Responsable Diplôme 35 : F5PMY
Responsables du bulletin : F1AKN-F5MPW
Impression du bulletin : Elèves de l'Atelier Reprographie du Centre Médical Rey-Leroux 35340 La Bouëxière.

Cotisation : 100 F abonnement compris.

parution du bulletin : janvier - mars - mai - septembre - novembre

QSL Manager : F6GQO
31, rue de Piré 35000 Rennes.

QSO de section

Jeudi	**19h00**	**FM**	**R 3**	**Bulletin REF 35**	**F6HPW**
Vendredi	18h30	CW	144.050		
Dimanche	10h00	LSB	3,635		
Dimanche	11h00	FM	145.475	Adrasec	F5PMY
Quotidien	09h00	USB	144.370	Zone Nord	F6AMF
Quotidien	18h45	FM	145.575	Zone Nord	F1AWQ

CQ35 N° 107 MAI 1999

SOMMAIRE

3	Editorial	F6HPW
4	Compte-rendu bureau	F5JTN
5	Compte-rendu AG	F5SAV
6	Liste OM	F4LME
7	Bibliothèque	F1AKN
8	Infos diverses	F1AKN
9	Carte pour le 50MHz	R-Ref
10 11	Manipulateur électronique numérique	F8CMM
12	Lexique québecois	F6EPR

F6HPW : Jacques TRIOULLIER , 84 rue de la Grande Pierre 35510 Cesson-Sévigné. Mail : f6hpw @ ref . tm .fr

Les articles peuvent être publiés dans d'autres bulletins radioamateurs à condition de préciser leur origine (auteur et publication).
Les opinions exprimées dans les articles du CQ35, sont publiées sous l'entière responsabilité de leurs auteurs. Elles ne permettent pas de préjuger de celles de l'association de l'ARA 35.

Association des RadioAmateurs d'Ille–et–Vilaine

Etablissement Départemental du REF–UNION

Editorial

Lors du conseil d'administration de l'A.R.A 35 du 1er avril 1999, j'ai accepté, du bout des lèvres, d'assurer la continuité à la tête de l'association.
Un président « à vie » n'est pas la meilleure situation pour la vitalité d'une association.

Peut–être certains d'entre vous ont oublié qu'il n'est pas nécessaire de faire partie du conseil ou du bureau pour *participer* à la vie d'une association.
Vous pouvez prendre part ponctuellement des animations, proposer des idées ou des articles, etc... La liste n'est pas exhaustive.
Il y a tant de façon de participer à la promotion et à la pérennité de notre passion.

C'est Jacques, F4LME, qui est mandaté pour représenter l'Établissement Départemental 35 du REF–Union à l'assemblée générale de Tours le 23 mai 1999.

Jacques, F6HPW

Agenda

Calendrier

- Vendredi 18 juin — Thème : j'attends vos propositions...
- Vendredi 17 septembre — Réunion de rentrée
  Thème : j'attends vos propositions...

Toutes les réunions se tiennent au Centre de Loisirs de Cesson–Sévigné (derrière la gendarmerie) à partir de 20h30.

ARA 35
ASSOCIATION DES RADIOAMATEURS D'ILLE et VILAINE

REUNION EN ASSEMBLEE EXTRAORDINAIRE DU BUREAU ARA 35
LE 01/04/99 à CESSON SEVIGNE

Présents F6HPW.F4LME.F6GLQ.F1DKN.F5PMY.F6GQO.F5SAV.F1NW.F1RHX.F5JTN.F4ASM

F6HPW Jacques propose tout d'abord un tour de table pour définir les motivations et
Les aspirations de chacun.
Jacques décrit ensuite les fonctions du président.
Chaque membre du bureau prend ensuite la parole pour exprimer son avis.
Après une discussion très animée le bureau est ainsi constitué.
Président F6HPW Jacques qui déléguera cependant une partie de ses responsabilités
Premier vice-président F6GQO André également qsl manager
Deuxième vice-président F1DKN Paul plus spécialement chargé de l'animation technique
Trésorier F4LME Jacques
Trésorier adjoint F6GLQ Gwénaêl plus spécialement chargé de la maintenance des relais
Secrétaire F5JTN Gérard
Secrétaire adjoint F5SAV Michel(en binôme avec Gérard)
Membre F5PMY Louis chargé du diplôme du 35 et relations avec ADRASEC
Membre F1NW Robert chargé de la liaison avec le secteur est et packet
Membre F1RHX Marc

Pour ce qui concerne le radio-club.plusieures demandes de locaux seront faites
Dont une à Cesson.des contacts seront pris avec les villes jumelées.
Plusieures soirées à thèmes sont en projet(SSTV INTERNET etc...)

F5JTN Gérard
F5SAV Michel

Petite annonce :
Vends un groupe électrogène Yamaha – *EF 1000 – 850 VA* – 50 et 60 hertz.
moteur 4 temps à essence – 220 Volts et 12 Volts – appareil neuf ayant tourné environ 10 heures. – idéal pour expéditions OM/P. Prix 3000 francs.
F5HJR Daniel CADIEUX, 45 rue de le Duchesse Anne – 35400 SAINT MALO
Tel. 02 99 40 27 79 – Fax 02 99 56 15 23.

ARA35
ASSOCIATION DES RADIOAMATEURS
D'ILLE ET VILAINE

COMPTE RENDU de l'assemblée générale ARA 35 du 27/03/99
LIEU CESSON SEVIGNE

RAPPORT MORAL

F6HPW Jacques TRIOULLIER
L'effectif est actuellement de 65 adhérents (stabilité par rapport aux années précédentes.)
Le président propose quelques instants de recueillement à la mémoire de Pierre Jolivel F5MFB
Bilan des activités de l'année écoulée
Parution du bulletin CQ 35
Lecture du bulletin F8REF(il sera lu le jeudi à 19heures à partir du mois de mai.les informations seront ainsi plus récentes.)
Sur le plan animation :démonstration de l'ARA 35 les 13 et 14 juin au salon de la Communication de La Méziere.
Une petite équipe a assuré l'entretien des relais R3 RU3 et packet.
L'établissement départemental a été représenté à la réunion des présidents ,à L'assemblée générale de Tours les 30 et 31 mai et à l'assemblée extraordinaire du 7 novembre (F6HPW)
Jacques termine son rapport en faisant part de son souhait de « passer la main » pour ses fonctions de président.

RAPPORT FINANCIER

F4LME Jacques TOURNEDOUET
Le rapport financier est lu par Jacques F4LME
Il en découle une gestion saine de l'association

QUESTIONS DIVERSES

SERVICE QSL

F6GQO André Jaccomard
Renvoi au REF des qsl non réclamées depuis un an

RADIO CLUB

L'assemblée générale a décidé de ne pas retenir le site de l'INSA pour le futur radio club
D'autres possibilités seront étudiées.

BUREAU

F1DKN Paul et F5PMY Louis sont réélus à l'unanimité
F6HPW ; F6GQO ;F4LME ;F6GLQ ;F1DKN ;F5PMY ;F5JTN ;F5SAV ;F1NW ;F1RHX

RESPONSABLES DU CQ 35

F1AKN Noel ; F5MPW Philippe

F5JTN Gérard
F5SAV Michel

OM à jour de cotisations pour 1999

10 IMPASSE DES ALBATROS	35400 SAINT MALO
26 RUE LE CHAPELIER	35200 RENNES
63 RUE DE FLANDRE	35135 CHANTEPIE
22 BIS RUE EMILE BERNARD	35000 RENNES
19 BIS RUE DE L'ABBEYE	35410 NOUVOITOU
9 RUE DE LA GREE BAREL	35410 NOUVOITOU
5 RESIDENCE LA JANAIS	35590 ST GILLES
LE BRAZARD	35150 BOISTRUDAN
LA BOUEE	35690 ACIGNE
7 BD THEODORE BOTREL	35400 SAINT MALO
4 ALLEE DES ROCHELLES	35520 LA CHAPELLE DES FOUGERETZ
21 RUE ALFRED DE MUSSET	35131 CHARTRES DE BRETAGNE
21 RUE JOSEPH VAILLANT	35200 RENNES
17 PLACE DU MARECHAL JUIN	35000 RENNES
17 PLACE DU MARECHAL JUIN	35000 RENNES
30 PLACE DE LANSERIA	44420 MESQUER QUINIAC
8 RUE SAINT MELAINE	35310 CINTRE
21 RUE DES HURLIERES	35210 CHATILLON EN VENDELAIS
5 AVENUE DU CANADA	35200 RENNES
LA MOTTE DE L'OURME	35750 SAINT MALON SUR MEL
13 RUE BERTRAND ROBIDOU	35000 RENNES
14 SQUARE DE SETUBAL	35200 RENNES
17 AVENUE DE LORETTE BP124	35407 ST MALO CEDEX
LE MOULIN DU FEU	35500 BALAZE
7 ALLE DES HORTENSIAS	35690 ACIGNE
53 RUE LOBINEAU	35000 RENNES
LE HAUT MONT	35134 SAINT COLOMBE
8 ALLEE DES HORTENSIAS	35770 VERN SUR SEICHE
LA FROTAIS	35680 LOUVIGNE DE BAIS
45 RUE DE LA DUCHESSE ANNE	35400 SAINT MALO
18 RUE JACQUES CARTIER	35530 NOYAL SUR VILAINE
44 RUE CHARLES LE GOFFIC	35590 L'HERMITAGE
LE POMMEREL	35520 MELESSE
7 RUE DE LA LANDE D'OUEE	35140 GOSNE
LA COUR AUX JOSSES	35850 GEVEZE
11 RUE GABRIEL PERI	35136 SAINT JACQUES DE LA LANDE
32 RUE DU CLOS GERARD	35440 MONTREUIL SUR ILLE
6 ALLEE DES ASTURIES	35200 RENNES
33 RUE DE LA PINTERIE	35300 FOUGERES
8 RUE DE LA PETITE BOUERE	35600 REDON
8 AVENUE JULES FERRY	35700 RENNES
8 ALLEE DES ASTURIES	35200 RENNES
49 AVENUE D'ARMORIQUE	35830 BETTON
2 RUE LODZ	35200 RENNES
7 RUE MAURICE RAVEL	35170 BRUZ
10 LOT. DES LANDES MARIE	35133 SAINT SAUVEUR DES LANDES
53 RUE D'ANTRAIN	35000 RENNES
2 RUE DE ROCHEFORT EN TERRE	35410 CHATEAUGIRON
20 RUE DE BOUGAINVILLE	35400 SAINT MALO
BAS CLERMONT	35370 LE PERTRE
23 RUE DES ECOLES	35800 DINARD
LA BOUTONNERIE	35340 LIFFRE
54 AV. DU GENERAL DE GAULLE	35270 COMBOURG
12 ALLEE DES ACORES	35200 RENNES
18 RUE HOCHE	35000 RENNES
22 RUE CROIX GUILLAUME	35800 DINARD
15 BD ST MICHEL	35750 IFFENDIC
3 ALLE DES LILAS	35131 PONT PEAN
PATIS DE CAHOT	35170 BRUZ
10 RUE DU CHAMP ROLLE	35590 LA CHAPELLE THOUARAULT
31 RUE DE PIRE	35200 RENNES
84 RUE DE LA GRANDE PIERRE	35510 CESSON SEVIGNE
3 SQUARE D'ANJOU	35000 RENNES
14 BD DE GUINES	35000 RENNES
7 AVENUE GABRIEL FAURE	35235 THORIGNE-FOUILLARD
6 AVENUE D'ITALIE APT 804	35200 RENNES
24 ALLEE HENRI BERGSON	35200 RENNES
3 SQUARE ALAIN FERGENT	35000 RENNES
LE COTTAGE ROUTE DE TOURNUS	71290 CUISERY
108 RUE DE LA CROIX HERPIN	35700 RENNES
22 IMPASSE DE LA RABINE	35590 ST GILLES

Bibliothèque

CQ 91 n°36 :
- A propos des amplis opérationnels .
- Interface pour hamcom 3,0 .
- Polarisation cavité 2C39.
- Ampli BF .
- L'an 2000 est-il bissextile ?

QSP 49 n°30 :
- Règlement des concours de courte durée.

Onde 72 n°82 :
- Une 3 éléts « spéciale chasse » 2m vite faite .
- Dimension des antennes classiques .
- Antenne TOPKREISS pour 2m et 70cm .
-Quel bouchon choisir ?

OMC n°75 :
- Led'icatif .
- Antenne cubical quad 145 MHz .
- Alimentation secteur pour poste accu .
- Un récepteur au fonctionnement garanti.

CQ QSO n°3/99
- Les antennes à surface rayonnante (paraboles et réflecteurs) .

CQ QSO n°4/99 :
- Les satellites VHF .
-A propos du morse .

CQ QSO n°5 /99 :
- L'éclipse totale du soleil du 11 août 99 et le radioamateur .

Radio-Ref n°709 :
- Amplificateur linéaire HF 1,6 à 28MHz
- Retour sur la radio numérique.
- Le PSK31 : l'avenir des communications digitales ?
- Filtre secteur.
- Ondemétre mesureur de champ.
- Hannah aimait la télévision, mais elle avait un voisin radioamateur.
- Le mystére du park .
- Une alimentation à découpage de 13,8 V/40A .
- La page du débutant : la résistance d'un conducteur .

Radio-Ref n°710

- Deux petits convertisseurs simples pour la réception du 10 ou 15 mètres à partir d'un récepteur 2 mètres.
- Antenne dipôle pour débuter en VHF.
- Charge fictive .
- Emetteur-récepteur « R2 » F6GOG .
- Modification de l'antenne bidirectionnelle W8JK en monobande directionnelle à réflecteur piloté .
- Un convertisseur simple pour la réception de la bande des 20 mètres .
-Filtre actif BF pour la CW .
- Une alimentation à découpage de 13,8V/40A.
- La page du débutant : piles et accumulateurs

Radio-Ref n°711 :

- Capacimètre à lecteur directe .
- Survol du fonctionnement du GPS ou « global positioning system » .
- Convertisseur 28-144 MHz 20W .
- Surtension : un bon remède .
- Antennes hélices : les calculs .
- Antennes double bazooka .
- Calcul des éléments de filtres passe-bas, passe-haut de Butterworth .
- L'informatique et les radioamateurs du troisième âge.
- Retour sur les bancs de la fac .
- Détecteur de baisse de tension pour de nombreuses utilisations .
- Deux concours pour débutants : construction d'un émetteur lancés par L'UFT .
- La page du débutant : fréquence et période .

Prochaines manifestations :

TM6JUN du 1 au 11 juin 1999 d'Utah Beach .

Armada du siècle du 9 au 18 juillet 1999 à Rouen.

Juin

12-13 Championnat de France TVA

24-26 Ham Radio à Friedrichshafen

26-27 ARCA 99 à Arcachon (33)

26-27 2e salon de la radio et des communications à Rodez (12)

Juillet

02-03 Rallye des Points Hauts

17-18 Concours F8BO Bol d'Or des QRP

17-18 Bourse d'échange radio et exposition TSF radio ancienne à Lescure d'Albigeois (81)

Août

07-08 Concours d'été

22-23 Trophée F8TD

Septembre

04-05 IARU VHF

11 Réunion de la commission packet-radio

11-12 IARU TVA

18-19 21e convention du Clipperton DX Club à Mulhouse (67)

19 Mémorial F9NL

CARTE POUR LE 50 MHZ

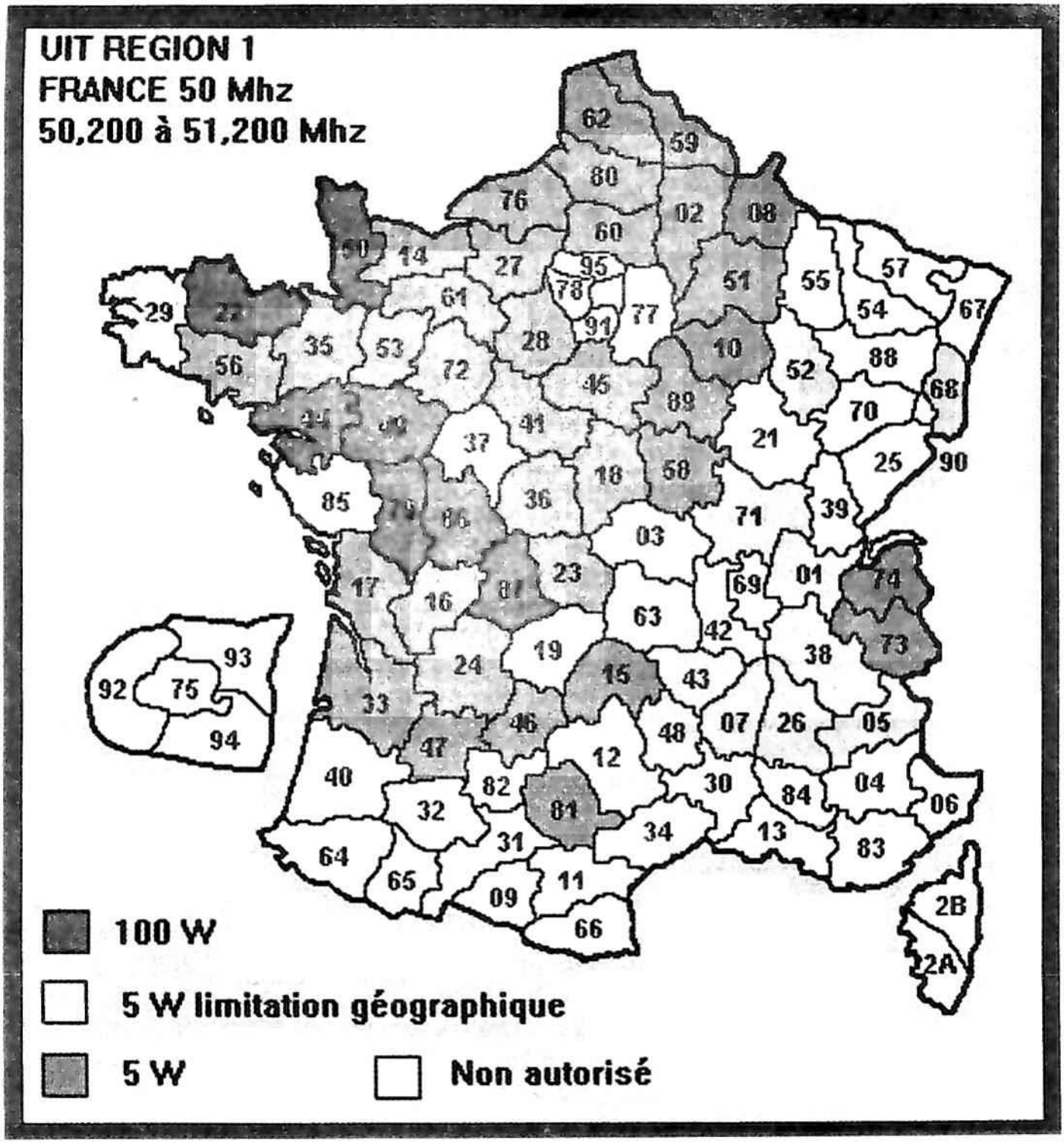

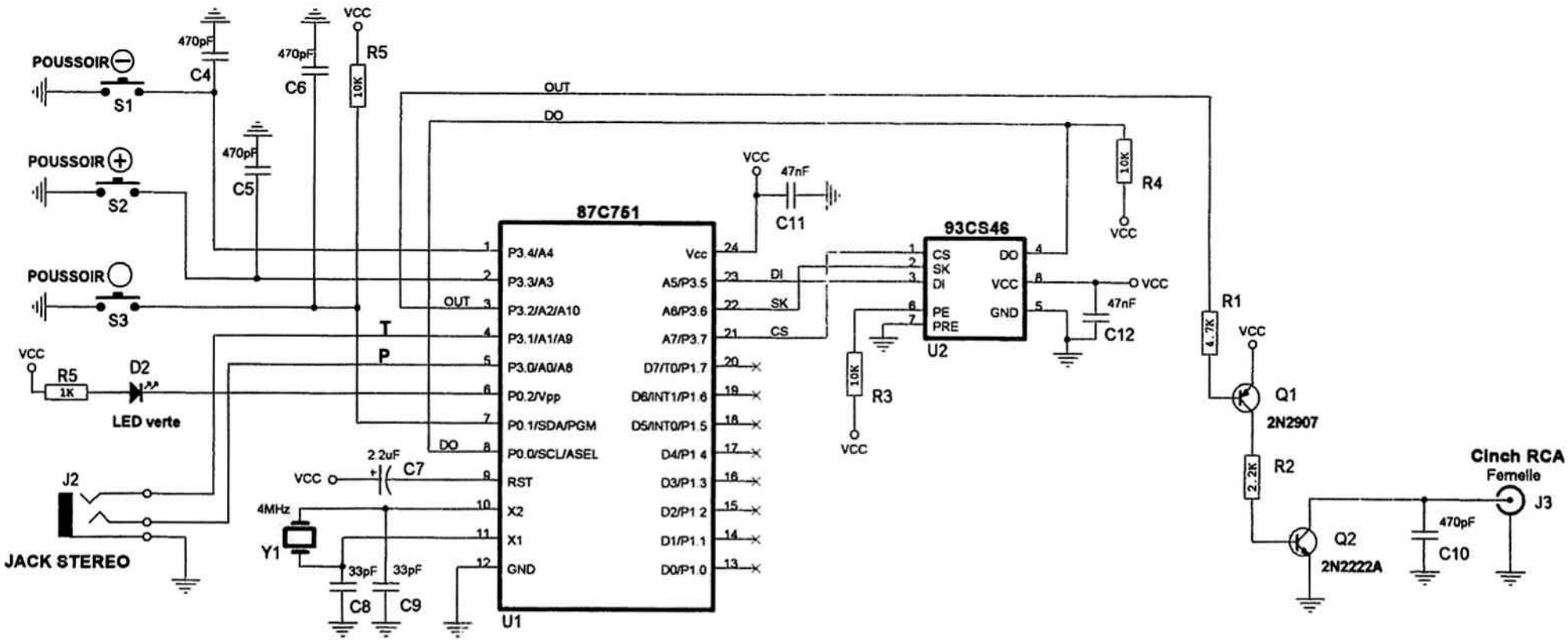

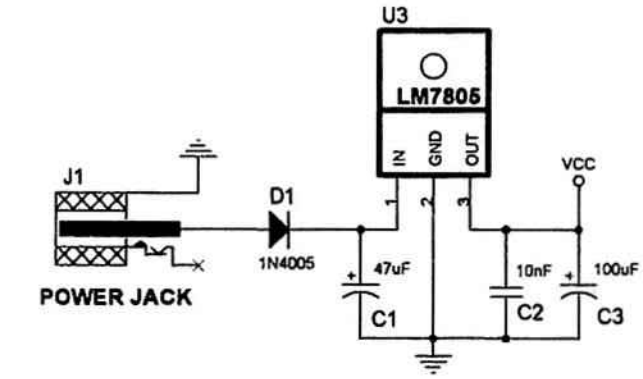

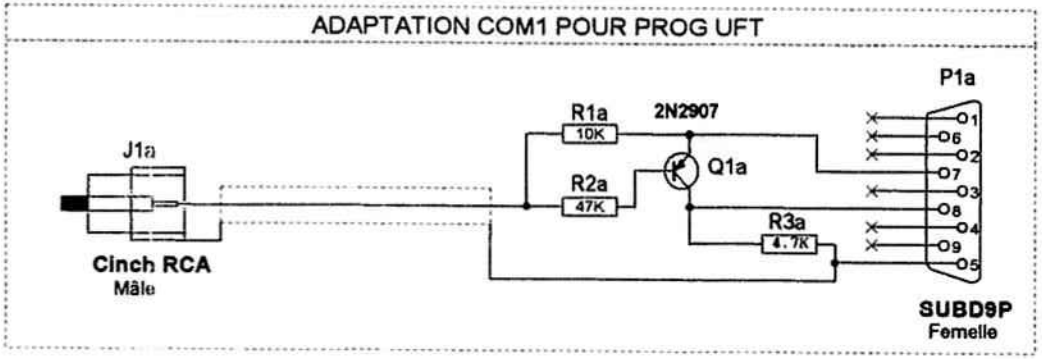

Title	CPU 87C751 pour manipulateur électronique ïambique	
Size A4	Document Number Pierre URCUN -- 46 38 43 4D 4D --	Rev 1
Date: Thursday, March 04, 1999	Sheet 1 of 1	

MANIPULATEUR ELECTRONIQUE NUMERIQUE F8CMM

Ce manipulateur entièrement numérique permet un calibrage de la vitesse de manipulation avec la précision et la stabilité d'un quartz.
Il est prévu pour fonctionner avec une clé de type ïambique.
Une adaptation SUBD9P vous permettra de vous entraîner avec le logiciel UFT en connectant le manipulateur numérique à l'entrée COM1 ou COM2 de votre micro-ordinateur.

INSTALLATION :

1- L'alimentation :

Une alimentation externe de 9 à 13,8 volts DC est nécessaire. Le raccordement se fait à l'aide d'un jack d'alimentation de 2,1 mm avec le + au centre.
La consommation maximum (LED allumée) est de 20 mA, une alimentation de 50 mA est largement suffisante.

2- La clé ïambique :

La clé ïambique est connectée par un jack 6,35 mm stéréo. Le contact correspondant à l'émission des points (Activé par le pouce) est raccordé à l'extrémité du jack, le contact correspondant aux traits est raccordé au milieu et la masse commune, au corps principal du jack stéréo.

3- Le raccordement à l'émetteur :

Le raccordement à l'émetteur se fera à l'aide d'un cordon équipé d'une fiche RCA mâle d'un côté et d'un jack adapté à l'entrée "Key" de l'émetteur à l'autre extrémité. (Cet accessoire sera réalisé par l'utilisateur).

***ATTENTION :** La sortie du manipulateur numérique n'est pas adaptée aux émetteurs à tubes avec une commande par la grille. (Tension négative par rapport à la masse).

4- Adaptation RS232 (COM1) :

Un câble d'adaptation est fourni pour la connexion du manipulateur numérique à l'entrée RS232 (COM1) d'un micro-ordinateur. Ce câble est équipé d'une fiche RCA mâle d'un côté et d'une prise SUBD9P incluant une petite électronique, à l'autre extrémité.
Le logiciel UFT vous permettra de vous entraîner avec une clé ïambique avant de vous lancer dans de véritables QSO.

FONCTIONS :

1- Réglage de la vitesse de la manipulation : Boutons + et -

La vitesse de manipulation est ajustée à l'aide des boutons-poussoirs + et -. Elle peut varier de 580 à 1600 mots par heure avec un pas de 20 mots. Le réglage sélectionné est mémorisé dans une EEPROM afin de le retrouver lors d'une prochaine utilisation après une coupure de l'alimentation.

2- Signalisation de la vitesse de manipulation : Bouton vert

Une pression fugitive sur le bouton vert, déclenche l'émission d'un message télégraphique (3 ou 4 chiffres) qui vous donnera votre vitesse de manipulation exprimée en nombre de mots par heure.

3- Vérification du calibrage de la vitesse avec le mot "PARIS" : Boutons vert, + et -

Sélectionnez votre vitesse de manipulation puis, après 10 secondes (Écriture dans l'EEPROM), mettez hors tension le manipulateur en débranchant l'alimentation externe.

Avant de la rebrancher, maintenez la touche verte appuyée tout en remettant le bloc d'alimentation dans la prise, gardez la touche enfoncée jusqu'à ce que le voyant vert reste allumé.

Préparez votre chronomètre et comptez le temps pour l'émission de 10 fois le mot PARIS qui sera déclenché par une pression sur la touche +.

Pour une vitesse de 600 vous devez trouver 60 secondes.

Pour arrêter l'émission en boucle du mot PARIS, maintenez la touche - appuyée jusqu'à la fin de l'émission d'un mot. Le voyant vert s'éteint et le manipulateur est prêt à fonctionner.

4- Mémorisation d'un message d'appel :

Cette fonction est en cours de développement mais comme dirait notre ami André Jaccomard (F6GQO), cela n'est pas très utile et pas de très bon goût pour une pratique de la télégraphie en amateur.

PETIT LEXIQUE DE PARLURE QUEBECOISE

Bauche : trajet.

Bébelle : futilité.

Bicycle à gazoline : moto.

Canayen : se remuer.

Char : automobile.

Chauffer : conduire une voiture.

Cocologie : bon sens.

Coton (aller au) : aller à fond de train.

Croquet marmotte : attendre.

Débarbouillette : gant de toilette.

Dépanneur : épicier de quartier.

Diguidou (aller) : aller bien.

Dîner : déjeuner.

Ecoeurant (c'est) : j'adore !

Epinglette : pin's.

Flic à flac : cahin-caha.

Fournaise : appareil de chauffage.

Franc comme l'épée du roi : intègre, bonne être.

Gaz : essence.

Glaces (aller aux) : partir chasser le phoque.

Joté : joufflu.

Magasiner : faire du shopping.

Maller : envoyer un paquet-poste.

Net fret sec : d'un seul jet.

Nounoune : jeune niaise.

Placoter : bavarder, faire des commérages.

Plogue : prise de courant.

Poumons heureux (dormir à) : bien dormir, en ronflant.

Prendre lift : auto stop.

Quétaine : de très mauvais goût.

Queue sur le dash : à toute allure.

Souper : dîner.

Tabagie : marchand de tabac.

Touée (avoir de) : être en avance.

Tranquille aux portes : calme très paisible.

Velours (petit) : flatterie, plaisir.

Wo les moteurs ! : stop ça suffit !